符号	変　更　記　事	日　付	担　当
△			

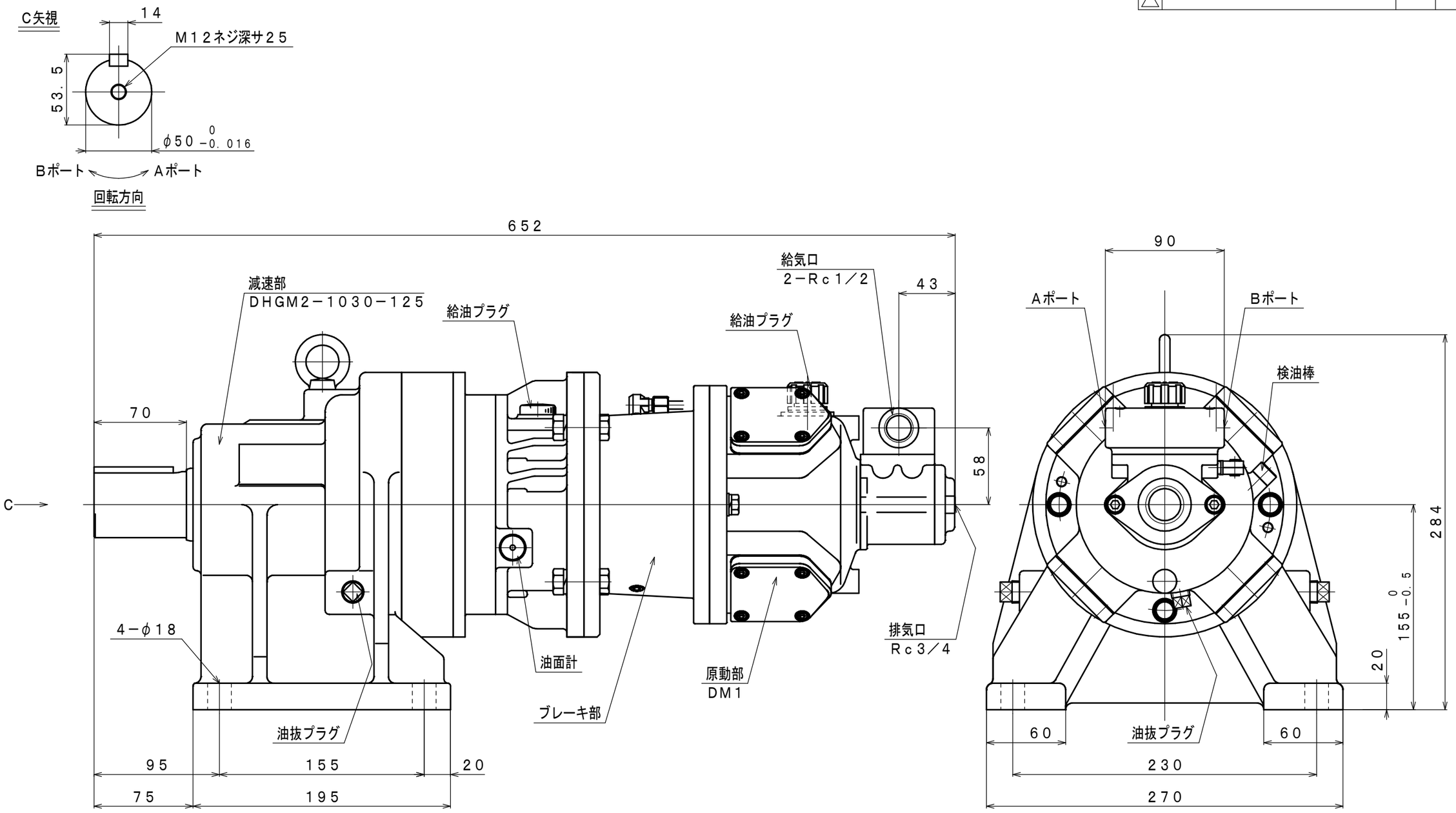

仕様

給気圧力	最高出力時				※許容軸荷重		潤滑油		質量
	出力	回転速度	トルク	空気消費量	ラジアル	スラスト	原動部	減速部	
(MPa)	(kW)	(rpm)	(N・m)	(m³/min(nor))	(kN)	(kN)			(kg)
0.6	0.82	11	712	0.8	11.3	——	JIS K2213-1 無添加タービン油 ISO VG32 (140cc)	JIS K2219 ギヤ油 1,2種 ISO VG220 (600cc)	約68
0.5	0.59	10	567	0.7					
0.4	0.44	9	471	0.5					

※：出力軸中央

承認	検図	担当	設計	図名	外形図	年月日	2012.09.10
M.S	K.S	R.T	W.S	型式	DM1B−G−1030−125	摘要	
				名称	エアモータ		

株式会社	三栄精機製作所	図面番号	E312−355△	尺度	1/3