符号	変　更　記　事	日　付	担　当
△1	寸法追記	120202	W. S
△2	訂正，Q－661「書替」	131024	R. T

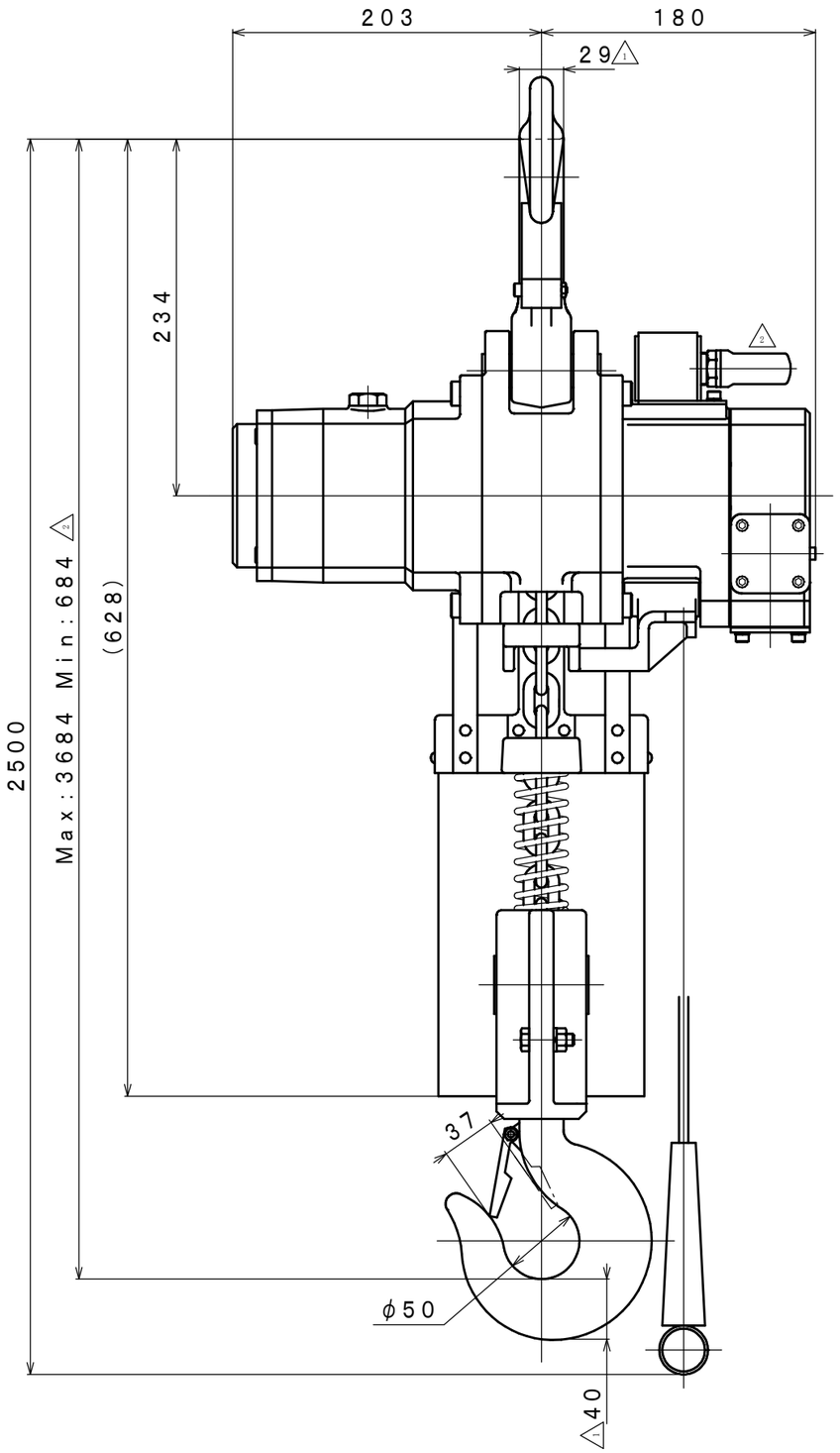

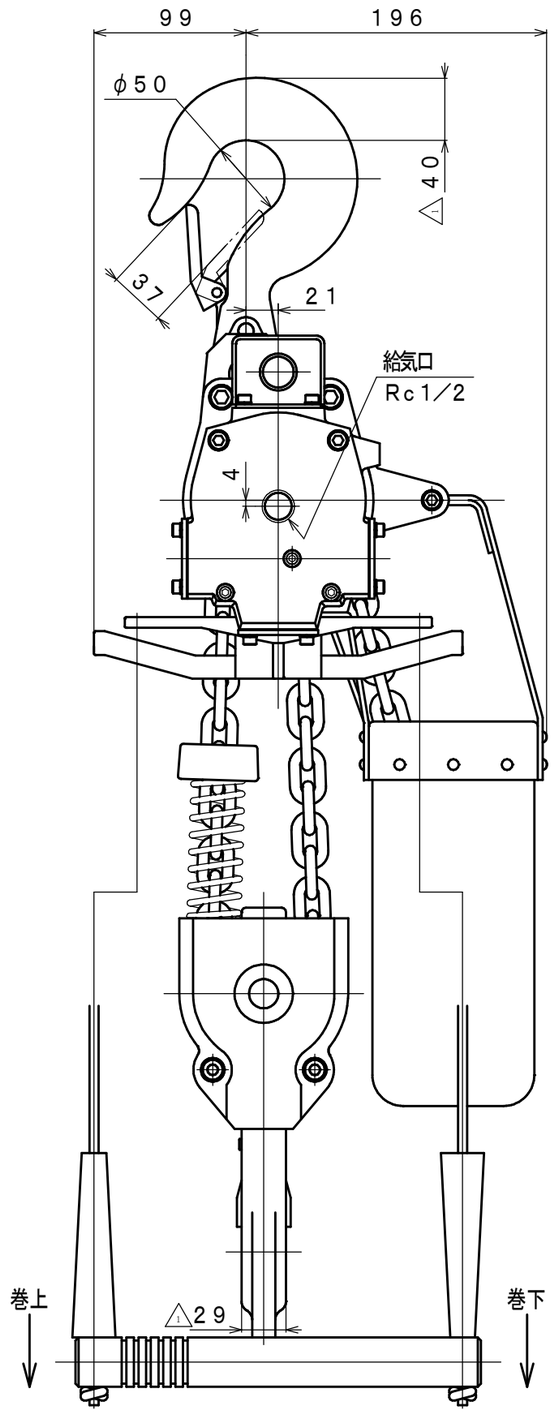

仕様

給気圧力	(MPa)	0. 4	0. 5	0. 6
容　量	(kg)	2000		
巻上速度	(m/min)	1. 5	2. 0	2. 5
△2 空気消費量	(m^3/min (nor))	1. 0	1. 3	1. 6
リフト	(m)	3		
質量（含チェン）	(kg)	約 43		

承　認	検　図	担　当	設　計	図　名	外形図	年月日	2006. 01. 18
M. S	K. S		R. T	型　式	VMX200LC	摘　要	
				名　称	エアホイスト		

株式会社	三栄精機製作所	図面番号	E306－017 △2	尺　度	1/4