符号	変　更　記　事	日　付	担　当
△			

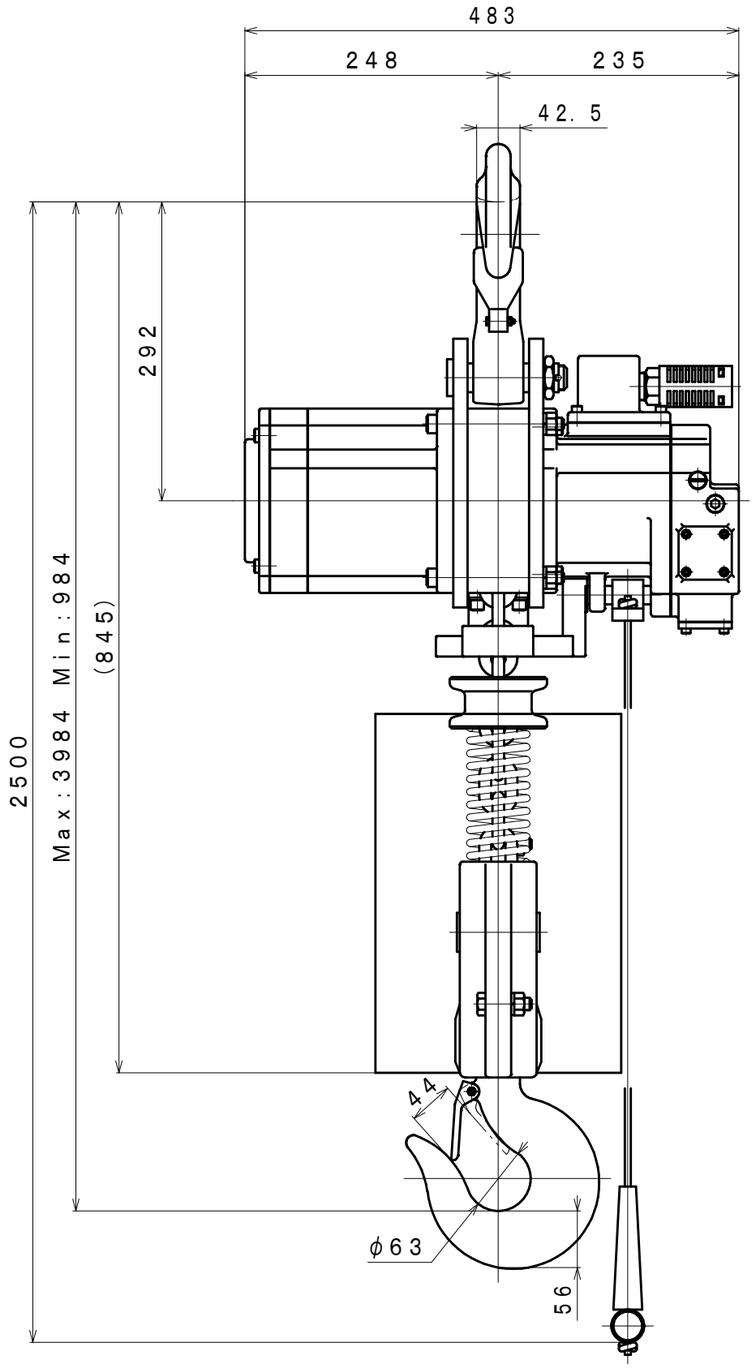

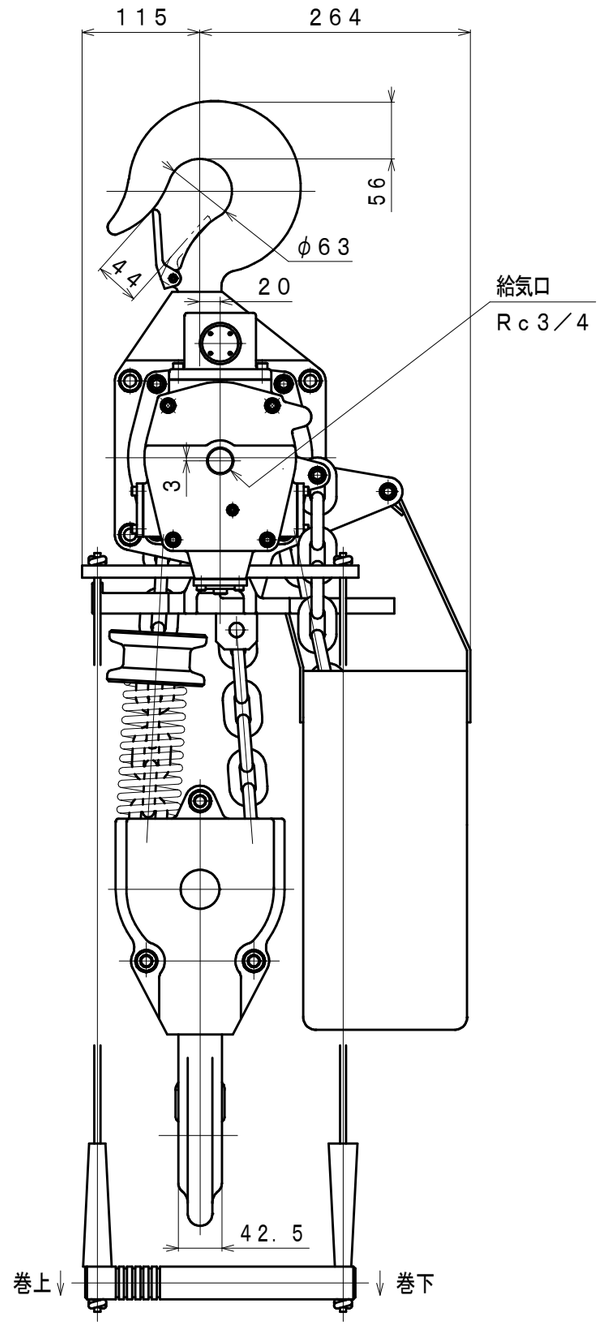

仕様

給気圧力 (MPa)	0.4	0.5	0.6
容　量 (kg)	4800		
巻上速度 (m/min)	1.1	1.5	1.9
空気消費量 (m^3/min(nor))	2.0	2.5	3.1
リフト (m)	3		
質量(含チェン) (kg)	約 113		

承認	検図	担当	設計	図名	外形図	年月日	2014.03.14
M.S	K.S	R.T	W.S	型式	VHX500LC	摘要	
				名称	エアホイスト		

株式会社	三栄精機製作所	図面番号	E310−157△	尺度	1/6