符号	変　更　記　事	日　付	担　当
△1	潤滑油種・空気消費量単位変更	120928	R．T

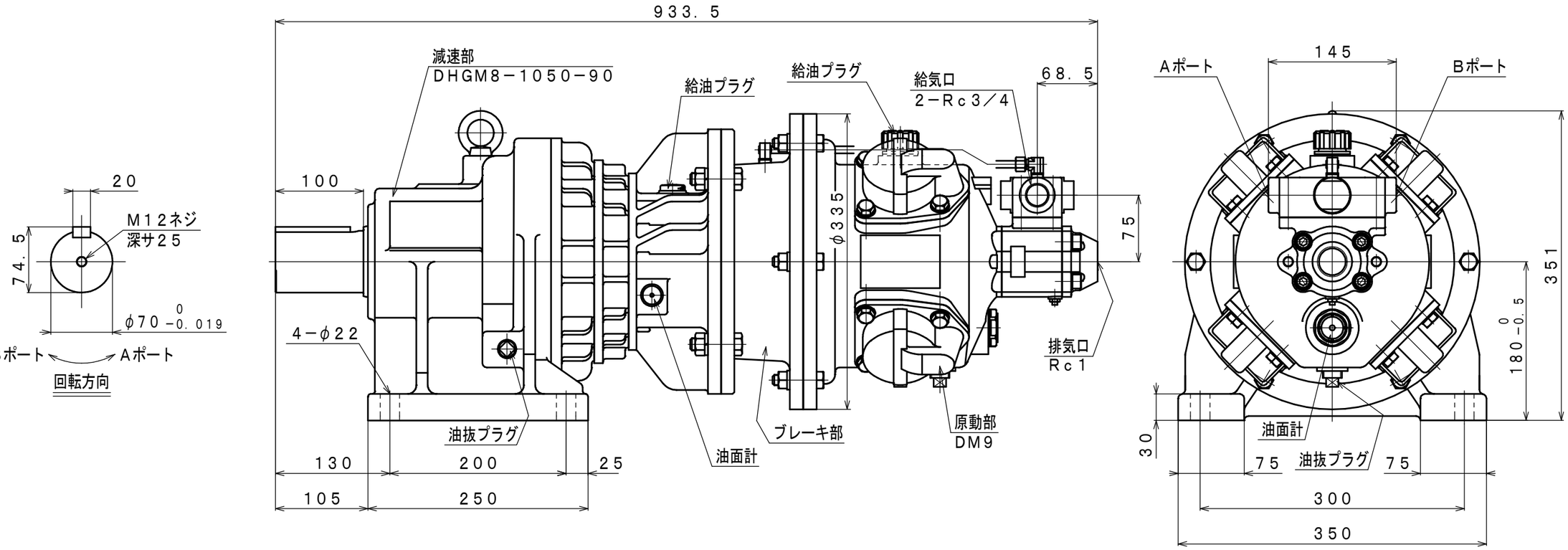

仕様

給気圧力	最高出力時				※許容軸荷重		潤滑油		質量
	出力	回転速度	トルク	空気消費量△1	ラジアル	スラスト	原動部	減速部	
(MPa)	(kW)	(rpm)	(N・m)	(m^3／min(nor))	(kN)	(kN)	△1 JIS K2213-1 無添加タービン油 ISO VG32 (1000cc)	JIS K2219 ギヤ油 1，2種 ISO VG220 (1300cc)	(kg)
0．6	3．76	12	2990	3．7	21．1	——			約162
0．5	2．94	11	2556	3．4					
0．4	2．36	10	2258	2．9					

※：出力軸中央

承認	検図	担当	設計	図名	外形図	年月日	2011．05．23
M．S	K．S		R．T	型式	DM9B－G－1050－90	摘要	
				名称	エアモータ		

株式会社	三栄精機製作所	図面番号	E311－291 △1	尺度	1／5