符号	変　更　記　事	日　付	担　当
1	ラジアル・減速機メーカー出力軸タップ標準化により変更「書替」	190725	R. T

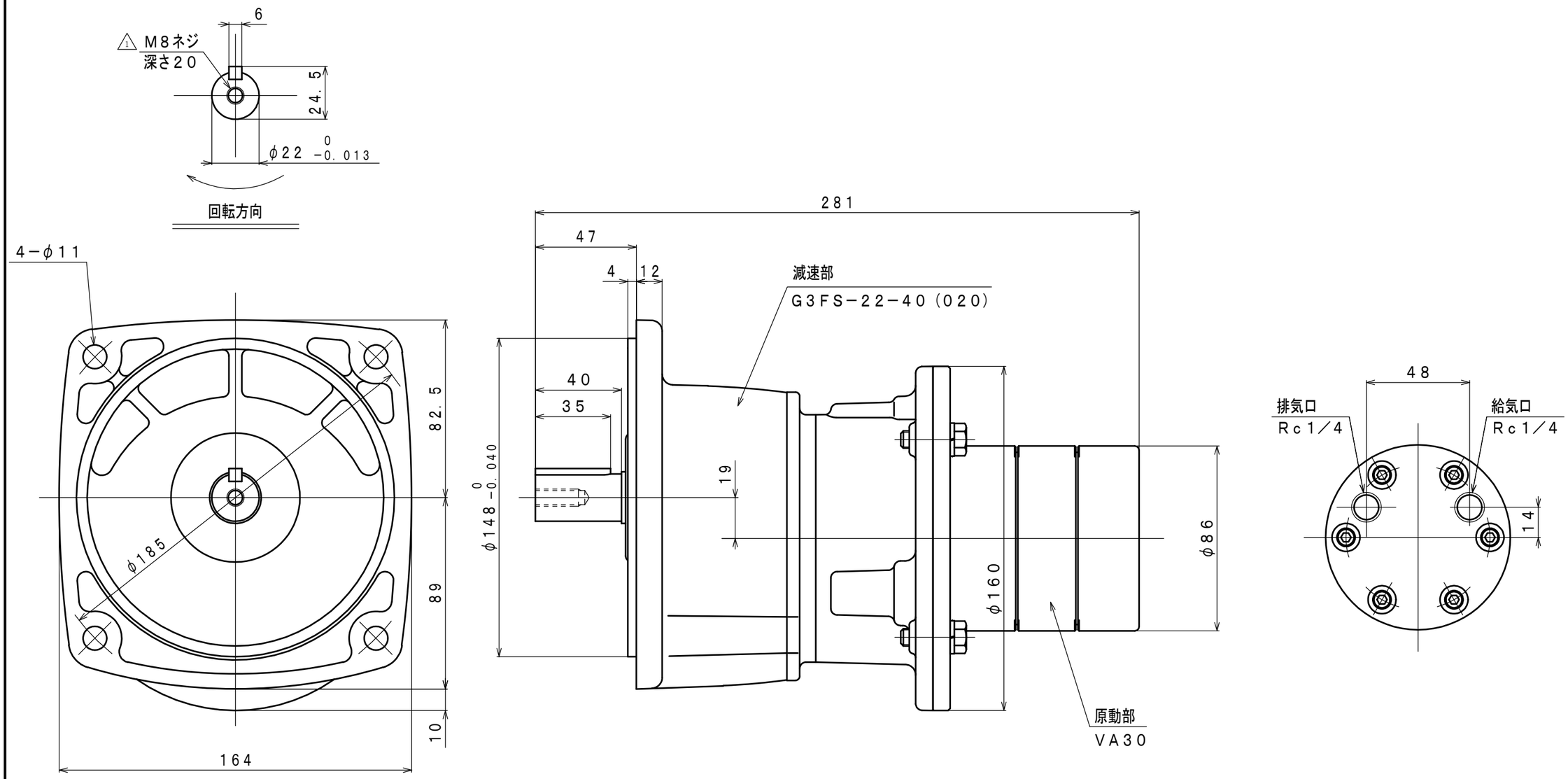

仕様

給気圧力	最高出力時				※許容軸荷重		潤滑油	質量
	出力	回転速度	トルク	空気消費量	ラジアル	スラスト	原動部（ラインオイラー）	
(MPa)	(kW)	(rpm)	(N・m)	(m^3/min (nor))	(N)	(N)		(kg)
0.6	0.22	49	43.7	0.48	1 2410	265	JIS K2213−1 無添加タービン油 ISO VG32 (オイラー滴下量1～2滴/分)	約 8.9
0.5	0.19	45	40.3	0.40				
0.4	0.16	41	37.0	0.33				

※：出力軸中央

承認	検図	担当	設計	図名	外形図	年月日	2015.08.03
M.S	K.S		R.T	型式	VA30R−F040	摘要	Z96−091
				名称	エアモータ		

株式会社	三栄精機製作所	図面番号	E315−568 1	尺度	1/2

sanei−air.com