| 符号 SIGN | 変更記事 REVISION | 日付 DATE | 担当 BY |
|---|---|---|---|
| | | | |

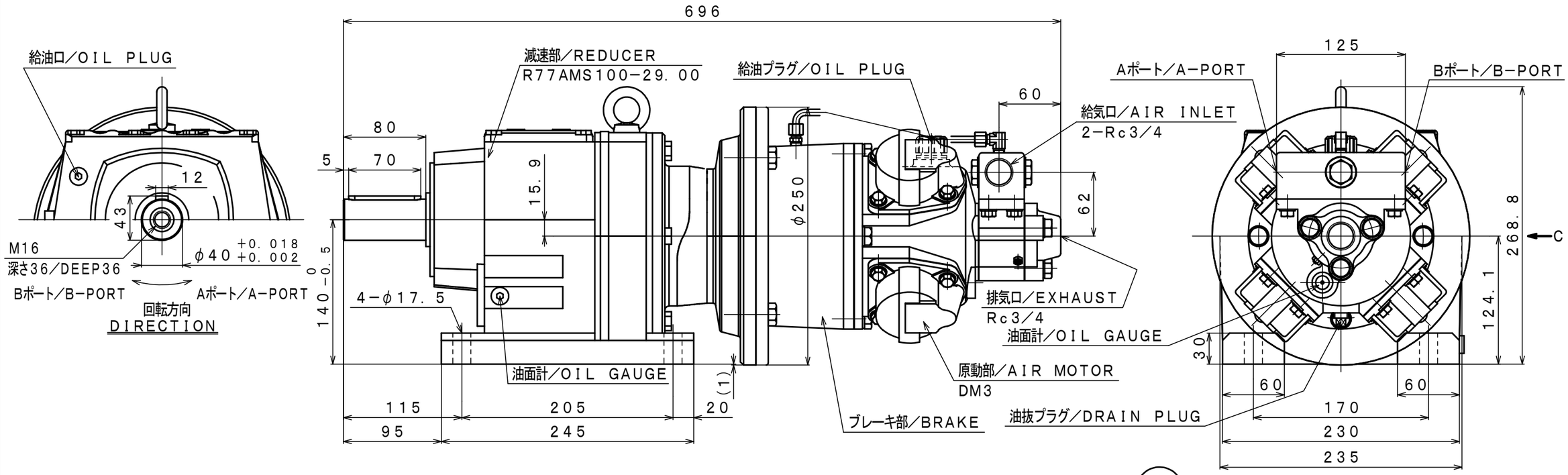


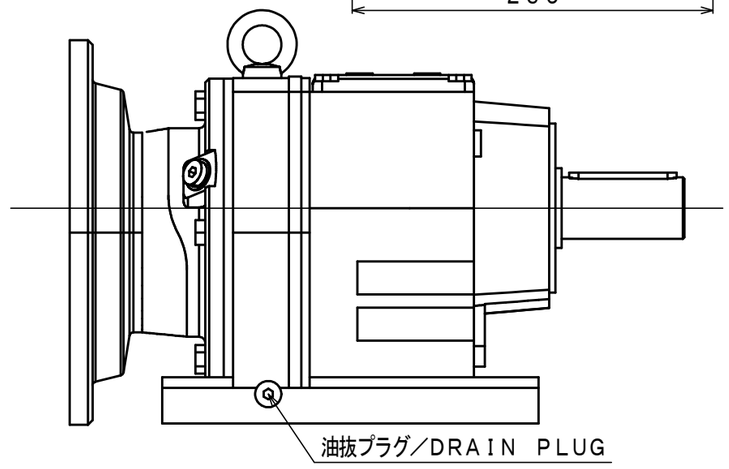


C矢視／C−View

## 仕様／SPECIFICATION

| 給気圧力 AIR PRESSURE | 最高出力時 AT MAXIMUM OUTPUT | | | | ※ 許容軸荷重 ALLOWABLE SHAFT LOAD | | 潤滑油 LUBRICATING OIL | | 質量 MASS |
|---|---|---|---|---|---|---|---|---|---|
| | 出力 OUTPUT | 回転速度 SPEED | トルク TORQUE | 空気消費量 AIR CONSUMPTION | ラジアル RADIAL | スラスト THRUST | 原動部 AIR MOTOR | 減速部 REDUCER | |
| (MPa) | (kW) | (rpm) | (N・m) | ($m^3$/min(nor)) | (N) | (N) | | | (kg) |
| 0.6 | 1.62 | 64 | 248 | 2.0 | 9920 | —— | JIS K2213−1 無添加タービン油 Turbine Oil ISO VG32 (110cc) | JIS K2219 ギヤ油 1,2種 Gear Oil ISO VG220 (1200cc) | 約 about 73 |
| 0.5 | 1.37 | 57 | 229 | 1.7 | | | | | |
| 0.4 | 1.08 | 50 | 206 | 1.4 | | | | | |

※: 出力軸中央 At Mid of Shaft

| 承認 APPROVED | 検図 CHECKED | 担当 REVIEWED | 設計 DRAWN | 図名 PARTICULARS | 外形図 OUTLINE DRAWING | 年月日 DATE | 2024.03.11 MAR.11.2024 |
|---|---|---|---|---|---|---|---|
| K.S | | | R.T | 型式 MODEL / 名称 NAME | DM3B−R77AMS100−29.00 / エアモータ／AIR MOTOR | 摘要／NOTE | |

株式会社 三栄精機製作所 SAN−EI SEIKI SEISAKUSHO CO., LTD.

図面番号 DWG. NO. E324−091△

尺度 SCALE 1/4

sanei−air.com