| 符号 SIGN | 変更記事 REVISION | 日付 DATE | 担当 BY |
|---|---|---|---|
| | | | |

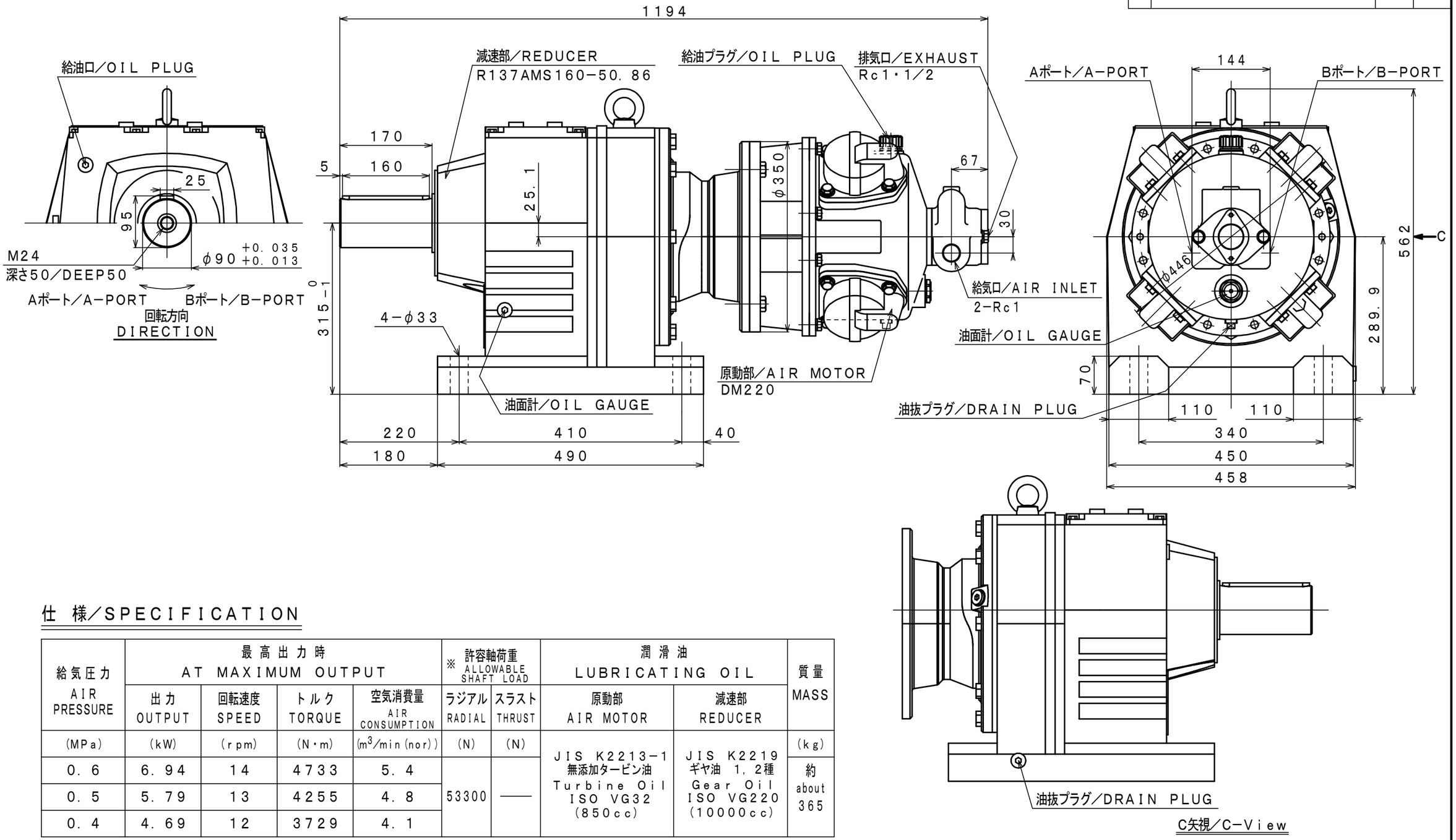


## 仕様／SPECIFICATION

| 給気圧力 AIR PRESSURE | 最高出力時 AT MAXIMUM OUTPUT | | | | ※ 許容軸荷重 ALLOWABLE SHAFT LOAD | | 潤滑油 LUBRICATING OIL | | 質量 MASS |
|---|---|---|---|---|---|---|---|---|---|
| | 出力 OUTPUT | 回転速度 SPEED | トルク TORQUE | 空気消費量 AIR CONSUMPTION | ラジアル RADIAL | スラスト THRUST | 原動部 AIR MOTOR | 減速部 REDUCER | |
| (MPa) | (kW) | (rpm) | (N・m) | ($m^3$/min (nor)) | (N) | (N) | | | (kg) |
| 0.6 | 6.94 | 14 | 4733 | 5.4 | 53300 | —— | JIS K2213−1 無添加タービン油 Turbine Oil ISO VG32 (850cc) | JIS K2219 ギヤ油 1, 2種 Gear Oil ISO VG220 (10000cc) | 約 about 365 |
| 0.5 | 5.79 | 13 | 4255 | 4.8 | | | | | |
| 0.4 | 4.69 | 12 | 3729 | 4.1 | | | | | |

※: 出力軸中央 At Mid of Shaft

| 承認 APPROVED | 検図 CHECKED | 担当 REVIEWED | 設計 DRAWN | 図名 PARTICULARS | 外形図 OUTLINE DRAWING | 年月日 DATE | 2024.05.15 MAY.15.2024 |
|---|---|---|---|---|---|---|---|
| M.M | K.S | | R.T | 型式 MODEL / 名称 NAME | DM220−R137AMS160−50.86 / エアモータ／AIR MOTOR | 摘要／NOTE | |

株式会社 三栄精機製作所 SAN−EI SEIKI SEISAKUSHO CO., LTD.

図面番号 DWG. NO. E324−214△

尺度 SCALE 1/7